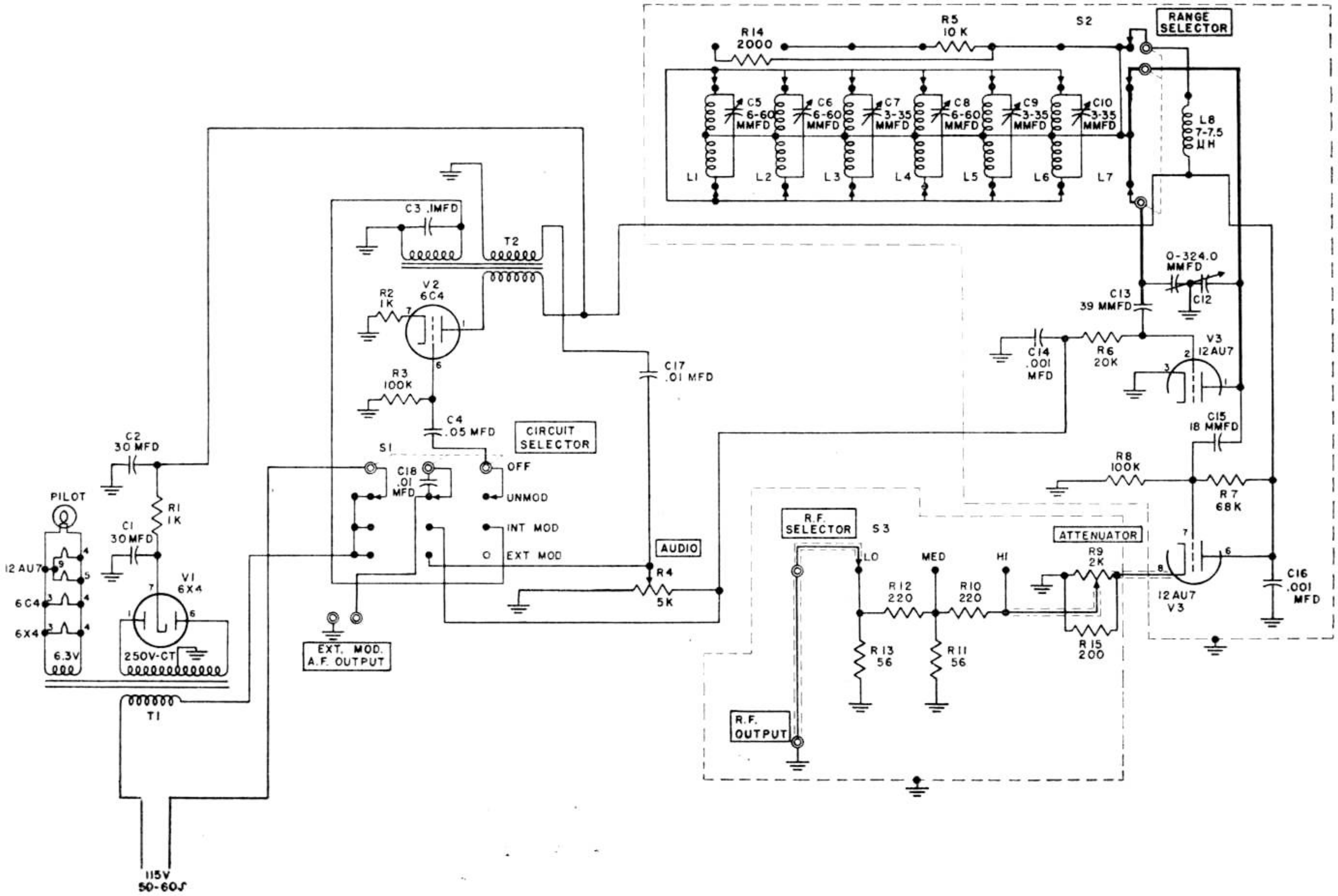

3432-A WIRING DIAGRAM

THE TRIPLETT ELECTRICAL INSTRUMENT CO.

BLUFFTON, OHIO, U. S. A.

Printed in U. S. A.